Bar-/Getränkekühltheken

# TBR60-PTSZ1-L-B-SS-SS-2

"Durchreiche-" Barkühlschrank, Exterieur schwarz, 2 Volltüren vorne, 2 Volltüren hinten

| Abmessungen | |
|---|---|
| Breite außen (mm) | 1524 |
| Tiefe außen (mm) | 631 |
| Höhe außen (mm) | 881 |
| Ausnahmen | Tiefe exklusive 35 mm für die vorderen + 35 mm für die hinteren Türgriffe. Höhe exklusive 7 mm für Nivelierfüße. |
| Bruttovolumen (Liter) | 550 |
| Roste | 6 |
| Abmessungen Rost (B x T mm) | 551 x 458 |
| Netto Interne Höhe (mm) | 730 |
| Nettogewicht (kg) | 182 |
| Verpackungsgewicht (kg) | 193 |
| Abmessungen der Verpackung (B x T x H mm) | 1690 x 801 x 1067 |
| Lieferumfang (Rollen, Füße…) | Nivellier-Füße (Rollen werden separat geliefert) |

| Bauweise | |
|---|---|
| Tür-Art | 2 Volltüren |
| Exterieur | Schwarz pulverbeschichtete Front. Passende schwarz beschichtete Aluminiumseiten und -rückseite. Arbeitsplatte aus Edelstahl. |
| Interieur | Edelstahl |
| Luftzufuhr | Vorderseite |
| Luftauslass | Vorderseite |
| Erforderlicher Wandabstand | Keiner an Rückseite und Seiten |
| Kabellänge (m) | 3.04 |
| Innenbeleuchtung | LED |
| Serienmäßig mit Schlösser | serienmäßig |

| Technisch | |
|---|---|
| Temperaturbereich | 0.5 : 3.3°C |
| Kältemittel | R290 |
| Volt | 220-240V/50-60Hz/1 |
| Ampere | 1.3 |
| Watt | 299 |
| Abtau-Typ | Auto |

GARANTIE 5 JAHRE ERSATZTEILE, ARBEITSZEIT, KOMPRESSOR

natural refrigerant.

Änderungen der technischen Daten ohne Vorankündigung vorbehalten.
Die Abmessungen der Diagramme sind auf den nächsten Millimeter aufgerundet (Zoll auf 1/8" aufgerundet).


| | | |
|---|---|---|
| GroÃŸbritannien & Irland | 0800 783 2049 | TFIUK@truemfg.com |
| EMEA | +41 61 563 07 05 | TrueCHCustomerService@truemfg.com |
| Australien | +61 2 9619 9999 | TrueRefAus@truemfg.com |


2024-03-21

Bar-/Getränkekühltheken

# TBR60-PTSZ1-L-B-SS-SS-2

"Durchreiche-" Barkühlschrank, Exterieur schwarz, 2 Volltüren vorne, 2 Volltüren hinten

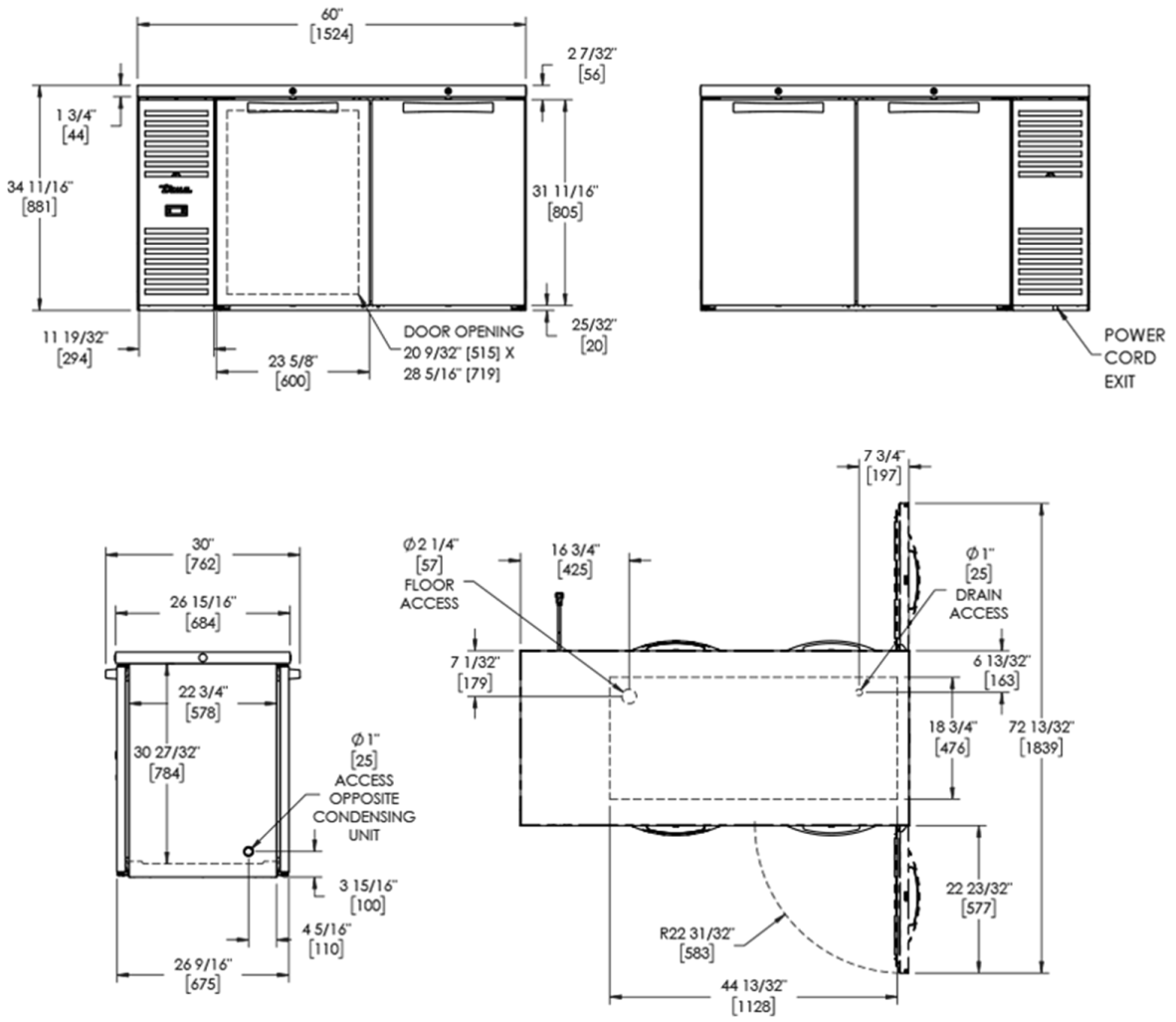


GARANTIE 5 JAHRE ERSATZTEILE, ARBEITSZEIT, KOMPRESSOR

natural refrigerant.

Änderungen der technischen Daten ohne Vorankündigung vorbehalten.
Die Abmessungen der Diagramme sind auf den nächsten Millimeter aufgerundet (Zoll auf 1/8" aufgerundet).


| | | |
|---|---|---|
| GroÃŸbritannien & Irland | 0800 783 2049 | TFIUK@truemfg.com |
| EMEA | +41 61 563 07 05 | TrueCHCustomerService@truemfg.com |
| Australien | +61 2 9619 9999 | TrueRefAus@truemfg.com |


2024-03-21